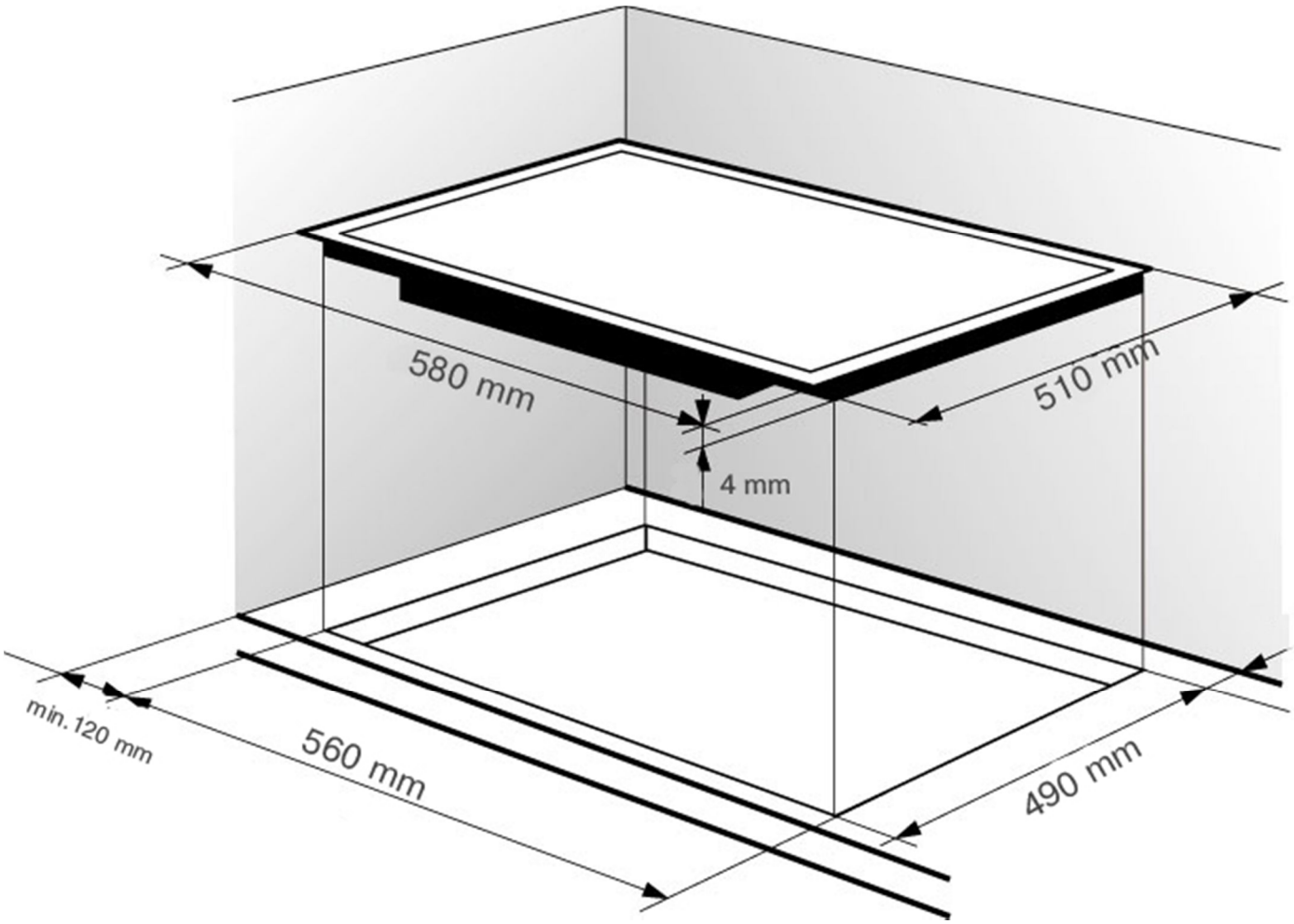
580 mm
510 mm
4 mm
min. 120 mm
560 mm
490 mm